公差等级	基本尺寸分段(线性尺寸) GB/T 1804-2000							
	0.5~3	>3~6	>6~30	>30~120	>120~400	>400~1000	>1000~2000	>2000~4000
中等(m)	?.1	?.1	?.2	?.3	?.5	?.8	?.2	?

其余 3.2

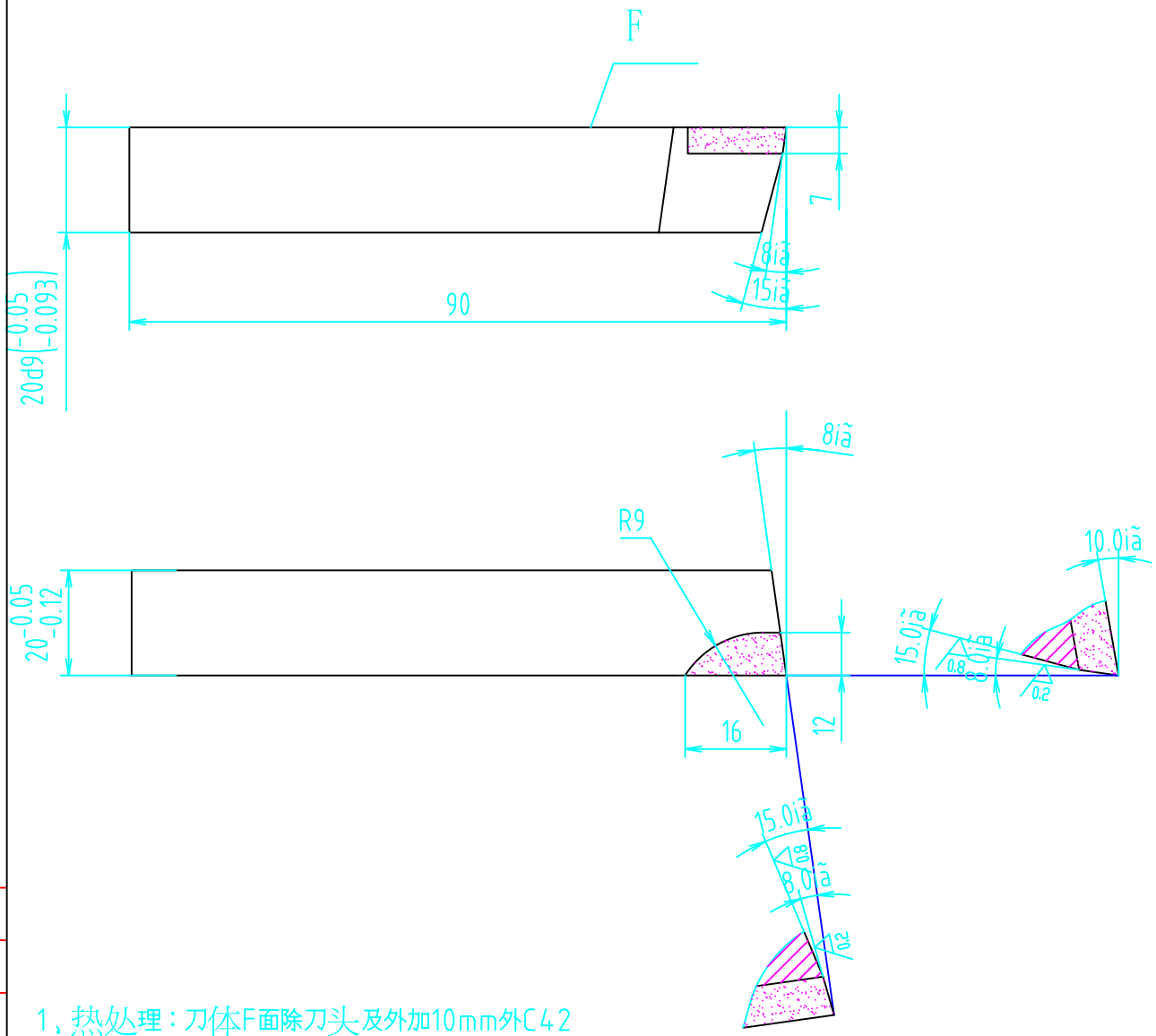

1、热处理：刀体F面除刀头及外加10mm外C42
2、刀片型号A315Z
3、锐边倒钝

描 图	
描 校	
旧底图总号	
底图总号	
签 字	
日 期	

标记	处数	更改文件号	签 字	日 期

设 计		标准化	
绘 图		审 定	
审 核			
工 艺		日 期	

单缸机体线
方孔镗刀20×90×90?
04.003.02.05.12.828

45+YG6

ZH1130-T02-63001

图样标记	数量	重量	比例

共 张 第 张

江动柴油机制造有限公司