公差等级	基本尺寸分段(线性尺寸) GB/T 1804-2000							
	0.5~3	>3~6	>6~30	>30~120	>120~400	>400~1000	>1000~2000	>2000~4000
中等(m)	?.1	?.1	?.2	?.3	?.5	?.8	?.2	?

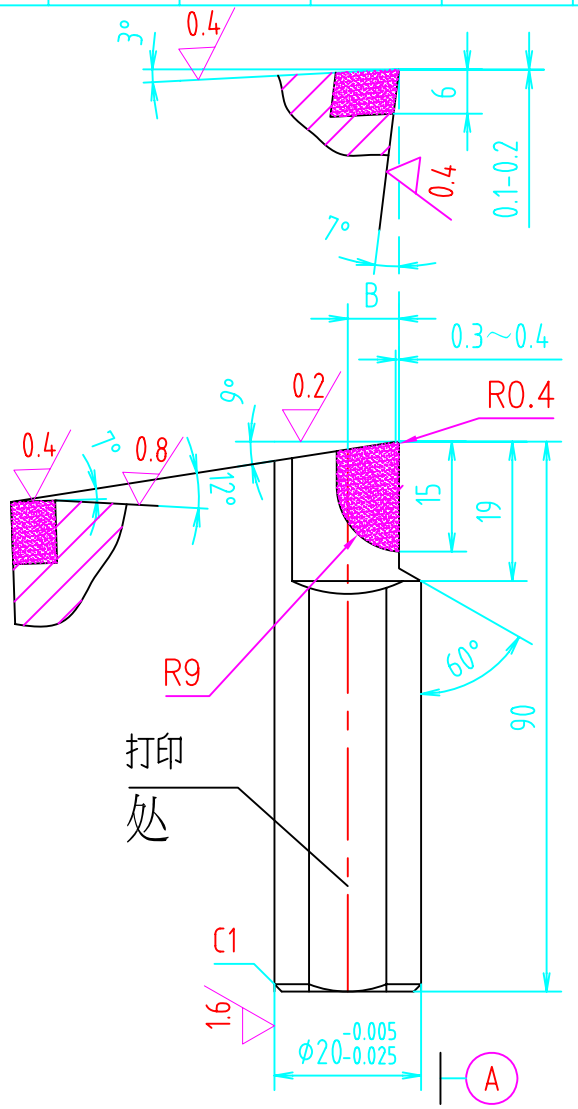

其余 3.2

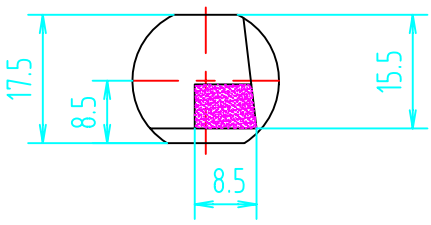

技术要求

1 刀体热处理:HRC35-40;

2 清理焊渣,刀片不得有裂纹等缺陷.

3,标记:Φ20×75×90°

描					圆孔镗刀 (Φ20×90×90?	UD757-022
描 校						7?? p量 重量 比例
底;						
底;						
~ 字	??? p 更改文件	~ 字	日期			
日 期	? ?		?准化		YG3+45	共 第
			定			江动柴油机制造有限公司
	核					
	工?		日 期			