公差等级	基本尺寸分段(线性尺寸) GB/T 1804-2000							
	0.5~3	>3~6	>6~30	>30~120	>120~400	>400~1000	>1000~2000	>2000~4000
中等(m)	?.1	?.1	?.2	?.3	?.5	?.8	?.2	?

其余 3.2

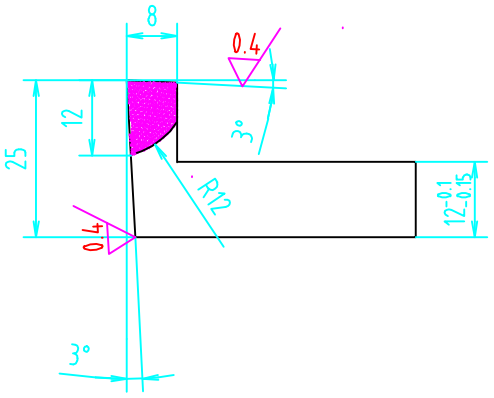

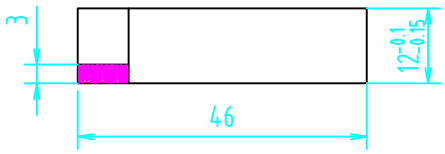

技术要求

1 刀体热处理:HRC35-40;

2 清理焊渣,刀片不得有裂纹等缺陷.

描					
描 校					
底;					
底;					
~ 字					
日 期					

???	p 更改文件	~ 字	日期		
? ?		?准化			
		定			
核					
工?		日 期			

φ62孔镗刀(甘南线)

YG3+45

12×12×46×90°

???	p量	重量	比例		
				20	
共		第			

江动柴油机制造有限公司