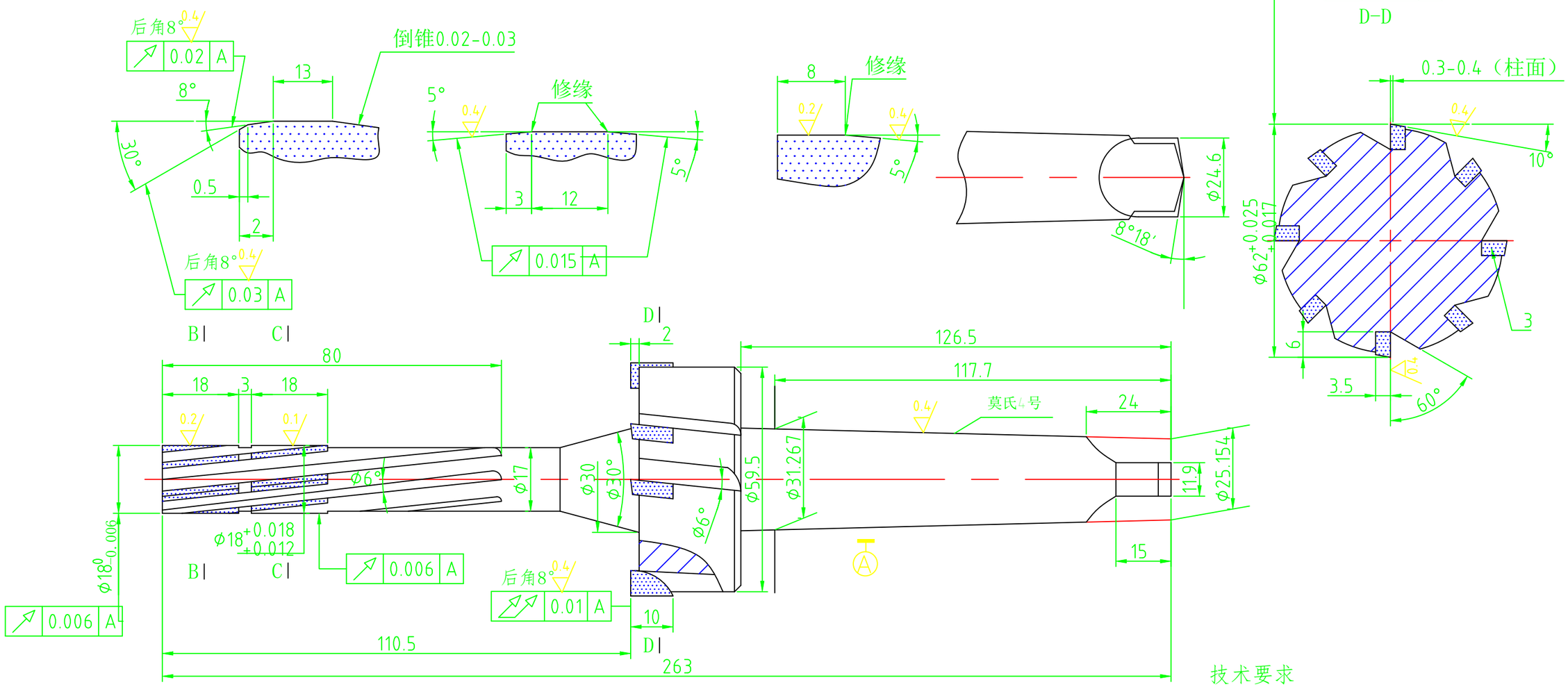

件号	名称	数量	材料	规格	标准号	附注
3	硬质合金刀片	8	YG6	A410		
2	硬质合金刀片	12	YG6	E518		铰、挤各6
1	刀体	1	40Cr			

标记	处数	更改文件号	签字	日期

设计		标准化	
校对		审定	
审核			
工艺		日期	

ZH1130气缸盖
进气门座孔复合铰刀

45 YG6

ZH1130.3-2-D-07B

图样标记	数量	重量	比例

共 张 第 张

江苏江淮动力股份有限公司

借（通）用件登记
描图
描校
旧底图总号
底图总号
签字
日期

页